제조원 : Peace World www.peaceworld.co.kr

IH-WHARO

IH-화로

사용설명서

모델명 : IH-WHARO

반드시 사용설명서를 읽고 제품을 사용하세요.
- 안전을 위한 주의사항은 사용자의 안전을 지키고 재산 상의 손해 등을 막기 위한 내용입니다. - 반드시 사용설명서를 읽은 후 제품을 올바르게 사용해 주세요. - 본 제품은 대한민국에서만 사용하도록 되어 있으며, 해외에서는 품질을 보증하지 않습니다.

Copyright For PEACEWORLD Co., Ltd. All Rights Reserved

CONTENTS

TABLE OF CONTENTS

A. 제품 동작 원리 · · · · · · · · · · · · 03

B. 제품 특장점 · · · · · · · · · · · · · 03

IH-WHARO · · · · · · · · · · · · · · · 04

1. 제품 명칭
2. 제품 사용방법
3. 제품 점검사항

C. 사용시 주의사항 · · · · · · · · · · 11

D. 제품보관 및 청소 방법 · · · · · · 14

E. 제품보증서· · · · · · · · · · · · · · 15

A. 제품 동작 원리

해당 제품은 자기장 유도 가열 원리를 사용하고 있으며 전류를 통해 코일에 전기장을 일으켜 코일 전기장의 자력선이 조리기구 하단에 전달되면서 수많은 작은 와류들이 생성되며 자체적으로 빠르게 발열하면서 조리기구 내의 음식을 가열합니다.

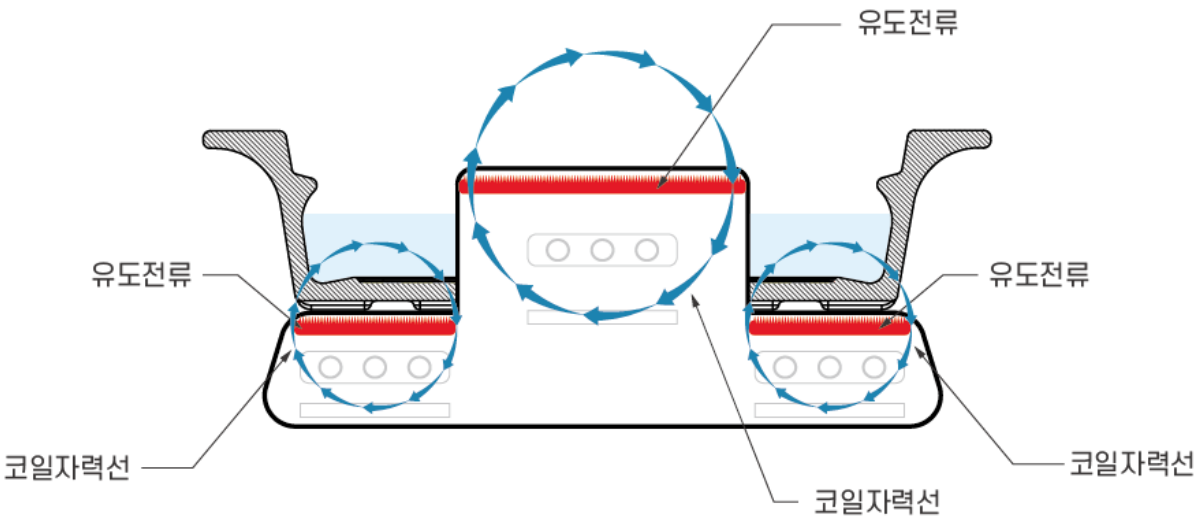

B.제품 특장점

- **친환경** : 사용시에 인체에 유해한 연기와 기체가 발생하지 않습니다.
- **안전성** : 여러가지 안전보호 장치가 적용되어 안심하고 사용할 수 있습니다.
- **쾌적성** : 플랫한 상판 형태로 청소가 간편하고 디자인이 깔끔합니다.
- **간편성** : 시인성의 뛰어난 제어판으로 조작이 더욱 간편합니다..

IH-WHARO

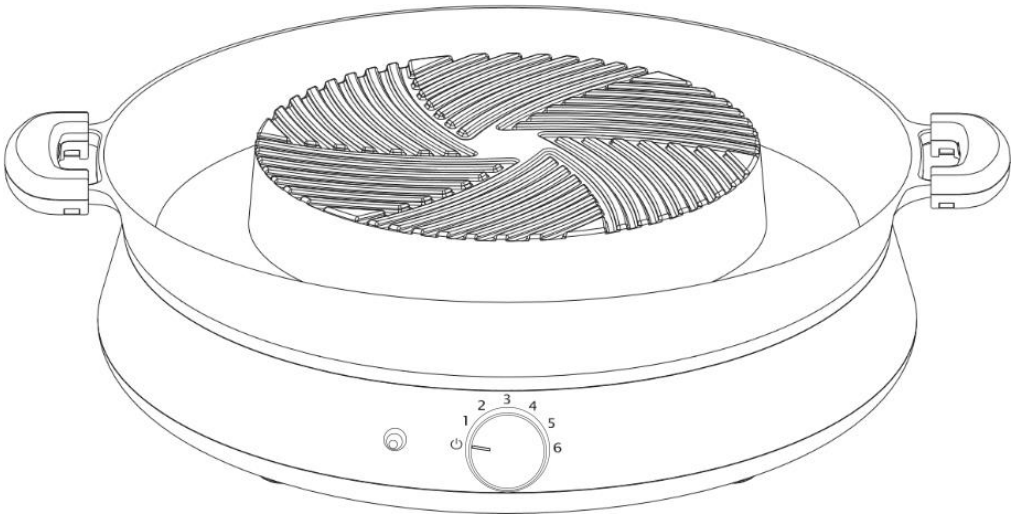

1. 제품 명칭

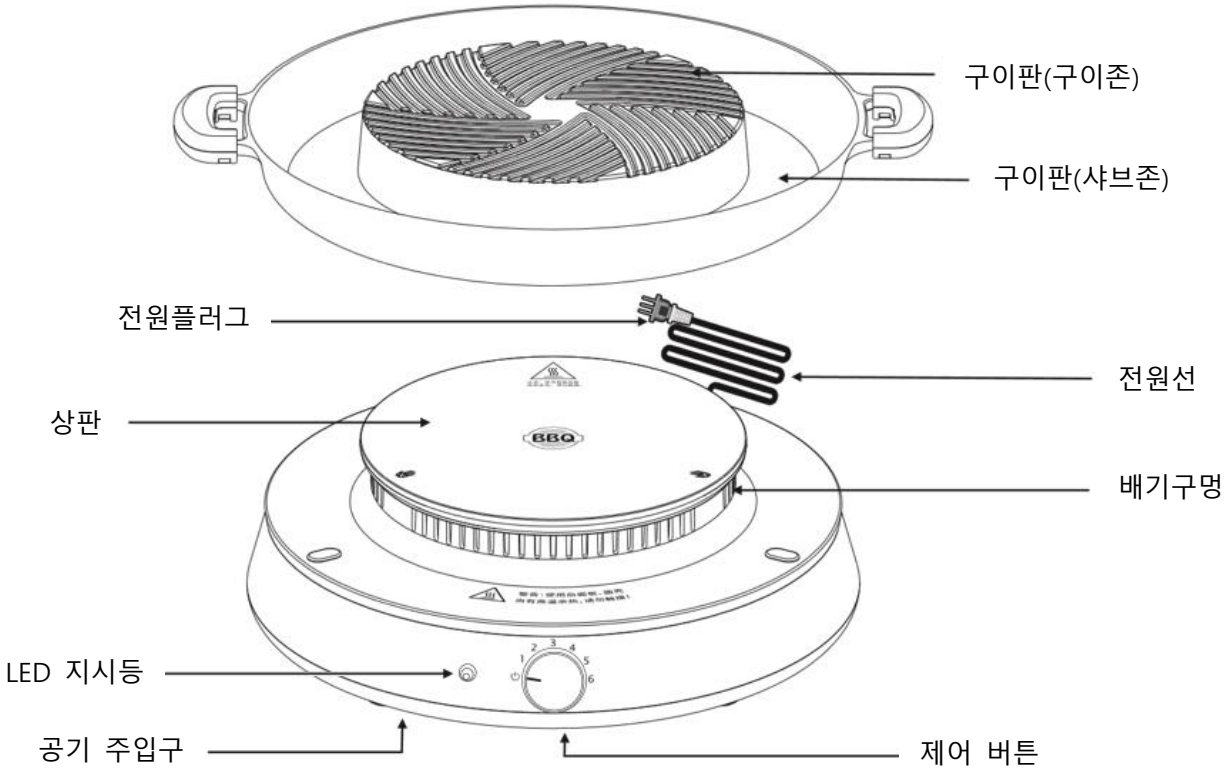
구이판(구이존)
구이판(샤브존)
전원플러그
전원선
상판
BBQ
배기구멍
LED 지시등
공기 주입구
제어 버튼

제어 다이얼

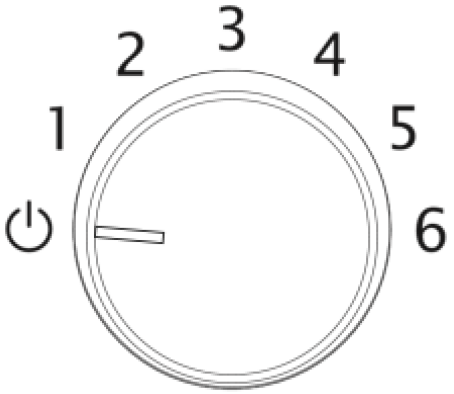
1
2
3
4
5
6

LED 지시등

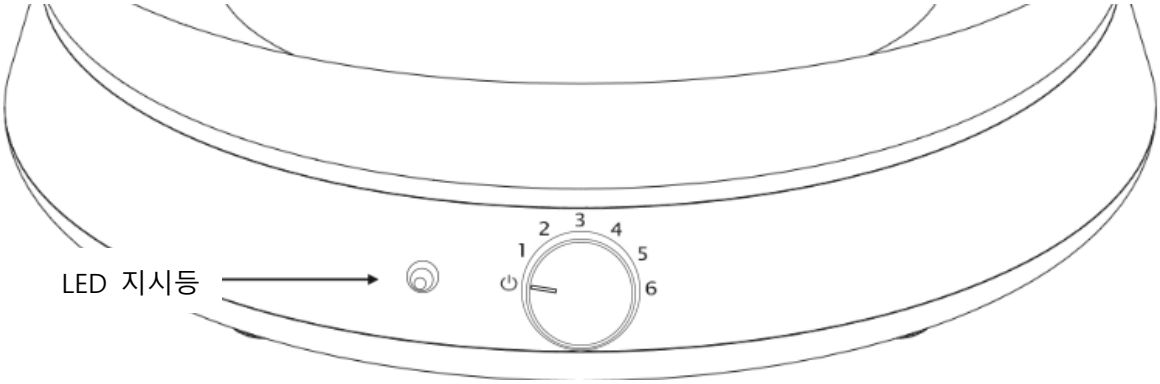

※ 주의사항

본 사용설명서 상의 이미지는 설명을 위한 것으로 실제 제품과 차이가 있을 수 있으며 이러한 경우 실제 제품을 기준으로 합니다.

제품의 외관, 사양 및 사용설명서 내용 등은 제품 개선을 위해 사전 예고 없이 변경될 수 있습니다.

2. 제품 사용방법

1. 제품 사용 시의 배치

- 사용 시 제품을 테이블 평면에 올려놓고 열과 불이 있는 곳을 피해야 합니다.

2. 구이판 사용방법

- 사용 시 음식이 있는 구이판을 제품 패널의 상판에 올려 놓습니다.
- 사용 중 주파수가 높은 소음이 발생할 수도 있는 데 이는 일부 조리기구 자체의 소재로 인한 소음이며 제품 에러 혹은 고장과는 관련이 없습니다. 이럴 경우 조리기구를 조금 이동하면 소음이 사라집니다.

3. 제품 기능 및 조작 설명

ON / OFF

1. 전원을 꽂으면 "삐"소리가 발생하면서 LED등이 0.5초동안 밝았다가 꺼지면 대기상태로 돌입합니다. 시계방향으로 제어 다이얼을 돌리면 동작 상태로 전환합니다.
2. 제품의 동작상태에서 반시계방향으로 제어 다이얼을 돌려 LED등이 꺼지면 OFF 상태로 전환됩니다.
3. 버튼이 1-6사이에 있으나 동작하지 않을 경우 제어 다이얼을 ON/OFF 위치로 돌린 뒤 다시 선택하면 동작이 시작됩니다.

가열 단계 선택

1. 전원을 꽂으면 "삐"소리가 발생하면서 LED등이 0.5초동안 켜지면 대기 상태로 돌입합니다. 시계방향으로 버튼을 돌려 1-2-3-4-5-6 단계의 가열 방식을 선택하면 동작 상태로 전환합니다.
2. 동작 상태에서 시계방향 혹은 반시계방향으로 버튼을 돌리면 다른 가열 단계로 전환됩니다.

3. 1-2-3-4-5-6 단계는 각각 500w-700w-900w-1100w-1300w-1500w입니다.

제품 상판에 구이판이 없는 경우

1. 전원을 꽂은 후 제품 동작 상태의 1-2-3-4-5-6 단계에서 제품 상판에 구이판이 없는 경우 "삐"소리와 함께 LED등이 지속적으로 깜박이게 됩니다.
2. 이때, 제품 상판에 구이판을 올려놓으면 '삐'소리가 사라지고 LED등이 꺼지게 됩니다.

※ 주의사항

본 제품은 당사에서 권장하는 구이판만 사용 가능하며 다른 조리기구를 사용할 경우 제품 이상, 온도 오류, 내부 발열 오류, 제품 고장 등을 일으킬 수 있습니다.

3. 제품 점검사항

제품 사용에 문제가 발생할 경우 아래의 점검 사항을 참조하여 조치하시기 바랍니다.

증상	점검 사항	이미지
플러그를 꽂았지만 「삐 - - -」 소리가 나지 않고 LED지시등이 켜지지 않을 경우.	✓ 플러그 접속 여부를 확인하세요 ✓ 자동 스위치나 퓨즈가 끊어져 있는지 확인하세요 ✓ 정전 여부를 확인하세요	LED 지시등 반응 없음 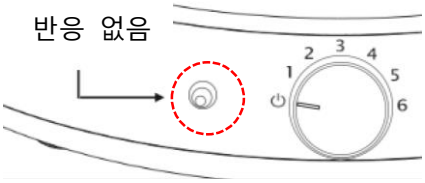
LED지시등이 30초 동안 점등되다가 꺼지는 경우	✓ 사용한 조리기구의 적합성을 확인하십시오 ✓ 조리기구가 상판 및 화구 중앙에 놓여 있는지 확인하세요	LED 지시등 30초 점등 뒤 꺼짐 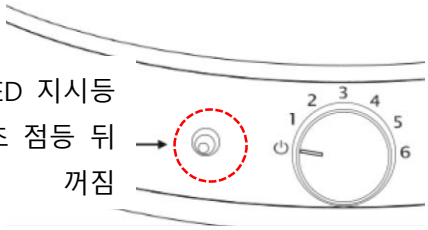
LED지시등이 6초마다 2번씩 점등되는 경우	✓ IGBT 서미스터 이상입니다. ✓ 언더렌지를 다시 작동한 후에도 동일한 현상이 발생하면 AS 수리를 맡기세요.	LED 지시등 6초마다 2번씩 점등 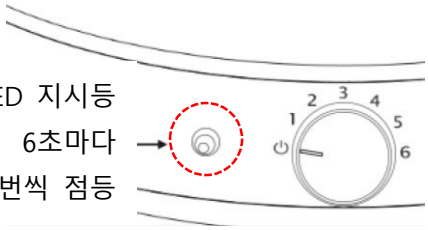
LED지시등이 6초마다 5번씩 점등되는 경우	✓ 화구표면 서미스터 이상입니다. ✓ 언더렌지를 다시 작동한 후에도 동일한 현상이 발생하면 AS 수리를 맡기세요.	LED 지시등 6초마다 5번씩 점등 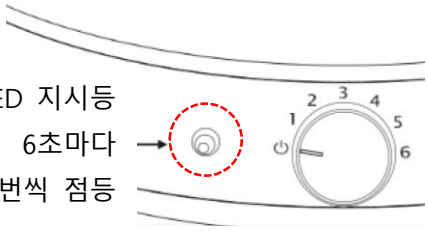
LED지시등이 6초마다 7번씩 점등되는 경우	✓ 화구표면 서미스터 이상입니다. ✓ 언더렌지를 다시 작동한 후에도 동일한 현상이 발생하면 AS 수리를 맡기세요.	LED 지시등 6초마다 7번씩 점등 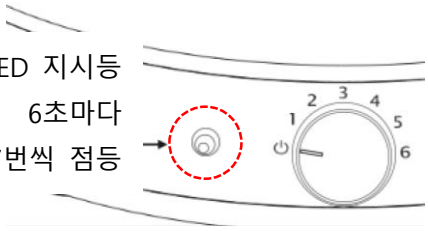

LED지시등이 0.5초 마다 계속 점등되는 경우	✓ 진동 회로 이상입니다. ✓ 언더렌지를 다시 작동한 후에도 동일한 현상이 발생하면 AS 수리를 맡기세요.	LED 지시등 0.5초 마다 계속 점등 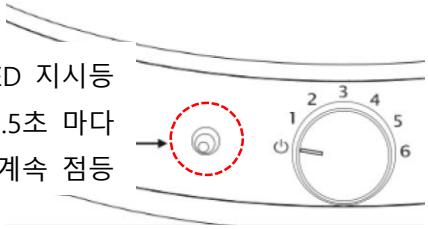
LED지시등이 전압이 정상화 될 때까지 6초 마다 4번씩 점등되는 경우	✓ 전압이 저전압인 경우입니다. ✓ 언더렌지를 다시 작동한 후에도 동일한 현상이 발생하면 AS 수리를 맡기세요.	LED 지시등 6초 마다 4번씩 점등 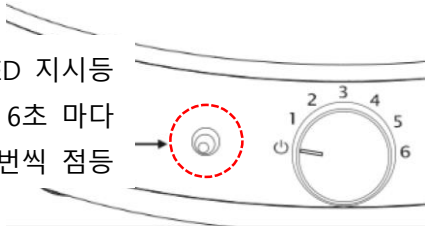
LED지시등이 전압이 정상화 될 때까지 6초 마다 3번씩 점등되는 경우	✓ 전압이 고전압인 경우입니다. ✓ 언더렌지를 다시 작동한 후에도 동일한 현상이 발생하면 AS 수리를 맡기세요.	LED 지시등 6초 마다 3번씩 점등 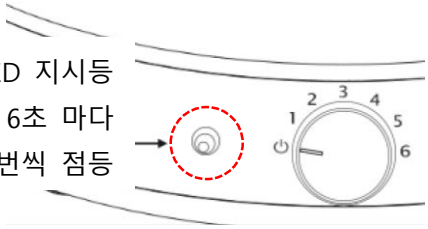

※ 경고사항

인체 상해 및 제품에 대한 훼손을 방지하기 위해 고장 발생 시 제품을 자체적으로 분해하거나 수리하면 안됩니다.

※ 주의사항

제품 사용시에 내부 발열판 고온으로 인해 냄새가 발생할 수도 있습니다. 이러한 현상은 몇 번 사용 후 자연스럽게 사라지게 됩니다.

C.사용시 주의사항

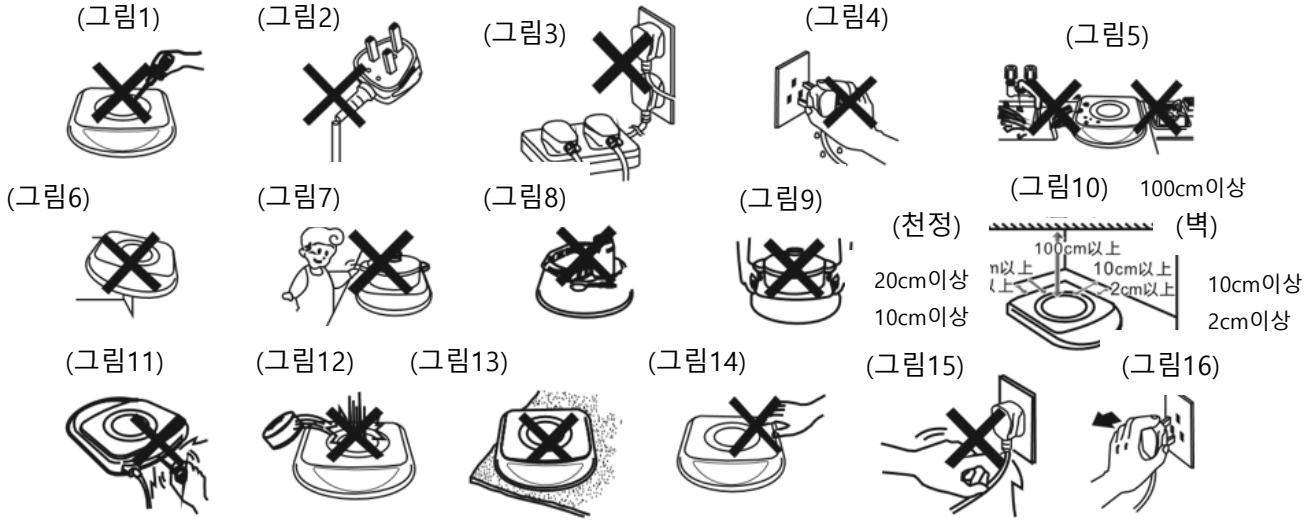

사용 전

전기충격, 합선 혹은 화재를 방지하기 위해 아래 사항에 주의해야 합니다.

1. 품질이 좋은 멀티탭을 사용해야 하며 멀티탭 접촉불량의 경우 기기 혹은 제품이 정상적으로 동작하지 못할 수 있습니다. 또한 멀티탭을 자주 확인하며 주기적으로 교체해야 합니다.
2. 부품을 열거나 개조하지 말아야 하며 스스로 제품을 자체적으로 수리하지 말아야 합니다. 이는 매우 위험한 행동입니다. (그림1 참조)
3. 플러그와 전선이 훼손되었거나 전원 플러그가 멀티탭에 고정되지 않았을 경우 제품을 사용하지 말아야 합니다.
4. 전선을 구부리거나 묶지 말아야 하며 강한 힘을 가하면 안됩니다. 이는 전선의 훼손을 초래할 수 있습니다. (그림2 참조)
5. 제품의 플러그 혹은 전원플러그에 먼지가 많이 있는 경우 먼지에 제거한 후 사용해야 합니다.
6. 기타 가전 플러그가 꽂혀 있는 멀티탭에 다중으로 꽂지 말아야 하며 전압은 멀티탭 제한 용량을 초과해서는 안 됩니다.

7. 젖은 손으로 플러그를 꽂거나 뽑지 말아야 합니다. (그림4 참고)
8. 습기가 있거나 화염과 가까운 곳에서 제품을 사용하지 말아야 합니다. (그림5 참고)
9. 제품을 오랜 동안 방치한 뒤 다시 사용할 경우 10분간 전기를 통하게 한 뒤 제품 내부의 전자 부품들이 안정화 된 뒤 사용합니다.
10. 스톱워치 혹은 독립적인 리모컨 컨트롤 시스템을 사용하지 말아야 합니다.

사용 중

화상을 방지하기 위해 아래 사항에 주의해야 합니다.

1. 제품의 상판은 조리기구의 전도열로 인해 사용 중에 뜨거워질 수 있습니다.
2. 평평하지 않은 지면에 올려놓지 말아야 합니다. (그림6 참고)
3. 아이의 손이 제품에 닿을 수 있거나 아이가 스스로 사용할 수 있는 곳에 제품을 놓지 말아야 합니다. (그림7 참고)
4. 내용물이 없는 조리기구를 가열하거나 과도하게 가열하지 말아야 합니다.
5. 칼, 포크, 숟가락 등 금속 기구는 뜨거워지는 것을 방지하기 위해 제품 주위에 놓지 말아야 합니다. (그림8 참고)
6. 조리기구와 함께 제품을 옮기지 말아야 합니다. (그림9 참고)

화재 방지를 위해 아래 사항에 주의해야 합니다.

A. 주위 공간이 부족한 곳에서 제품을 사용하지 말아야 합니다. (그림10 참고)
B. 제품 및 화구의 앞, 좌우, 양쪽의 청결을 유지합니다.

전기 충격을 방지하기 위해 아래 사항에 주의해야 합니다.

1. 옷핀, 철사 및 이물질이 공기 유입구 혹은 배기구 및 틈새에 들어가지 않게 주의해야 합니다. (그림11 참고)
2. **경고 : 상판 표면에 금이 가 있을 경우 제품를 끄고 발생할 수 있는 전기 충격을 피합니다. 상판 표면에 물품을 떨어트리지 말아야** 합니다. (그림12 참고)

3. 상판이나 제품 표면에 금이 생겼을 경우 전원을 끄고 플러그를 뽑은 뒤 수리를 맡겨야 합니다.

제품 및 상판의 내부 온도가 과열되지 않도록 아래 사항에 주의해야 합니다.

1. 공기유입구와 배기구를 막지 말아야 합니다. 공기유입구와 배기구를 막지 않기 위해 카펫 혹은 테이블 식탁보 위에서 제품을 사용하지 말아야 하며 이는 제품 및 상판의 내부 온도를 상승하게 만들며 이때 과열 방지 기능이 작동해 제품이 자동으로 동작을 종료하게 도와줍니다. (그림13 참고)
2. 전원선이 훼손되었을 경우 제조사와 관련부서 혹은 AS전문기사에게 AS를 의뢰해야 합니다.
3. 사용 중 소음이 들릴 수도 있는데 이는 일부 조리기구의 소재로 인해 발생되는 소음으로 조리기구를 조금 움직이면 소음이 사라지게 됩니다. 소음이 사라지지 않을 경우 해당 조리기구는 사용하면 안됩니다.
4. 사용 중 제품 내의 팬이 돌아가면서 내부 열기를 식혀줍니다. 때로는 제품에서 팬이 돌아가는 소리가 들릴 수 있습니다.
5. 해당 표시는 화상 위험을 의미하는 표시로 조리기구를 제거한 뒤에서 해당 표시가 있는 부분에는 열이 남아 있으므로 손으로 직접 만지면 안됩니다.

화상 및 전기 충격, 화재를 방지하고 제품을 보호하기 위해 아래 사항에 주의해야 합니다.

1. 조리기구 사용 후에도 지속적으로 화구 위에 올려놓을 경우 제품 및 화구의 수명에 영향을 줄 수 있으므로 사용하지 않을 때에는 조리기구를 따로 보관합니다.
2. 조리가 끝난 뒤 조리기구의 높은 열이 화구 및 상판에 전달되므로 직접 화구 및 상판을 만지면 안됩니다. (그림14 참고)
3. 전선을 잡아 당기는 방식으로 플러그를 뽑으면 안됩니다. (그림15 참고)
4. 제품 사용이 끝난 후에는 전원선은 연결되어 있으면 안됩니다. (그림16 참고)

D. 제품 보관 및 청소방법

관리 전 반드시 전원을 뽑아줍니다.

- 상판 : 상판이 오염되거나 기름기로 인해 변색되었을 경우 왁스로 깨끗이 닦아줍니다.
- 기기, 제어판 : 부드러운 젖은 수건으로 닦아주며 잘 닦이지 않는 기름기는 중성세제로 닦아준 뒤 다시 부드러운 젖은 수건으로 잔여물이 남지 않게 닦아줍니다.
- 직접 물로 닦거나 물속에 넣어 세척하지 말아야 합니다.
- 공기 유입구/배기구 표면은 면봉으로 먼지를 닦아줍니다.
- 기름기는 제품과 상판에 손상이 가지 않는 세척제로 조심스럽게 제거해 줍니다.

E. 제품보증서

당사에서는 본 문서에 명시된 보증 기간 동안 정상적인 사용 중의 결함 도는 제조 상의 결함으로 발생한 오작동이 발생된 경우, 소비자가 당사 제품을 구입한 날부터 보증 기간 동안 제품을 수리 또는 교체해드리고 있습니다. 해당 보증은 제품의 최초 구매자에게만 유효하며 대한민국에 한해서 적용될 수 있습니다.

제품명		**모델명**	
구입일		**SERIAL No.**	
구입대리점		**판매금액**	

유상서비스

1. 고장이 아닌 경우

- 기구 세척, 조정, 사용설 명, 설치 등 제품 고장이 아닌 경우
- 배송된 제품을 부실하게 설치하여 재설치 시
- 인터넷, 안테나, 유선 신호등 외부환경 문제 시
- 사용 설명을 위해 분해하지 않고 간단한 조정 시
- 타사 제품(소프트웨어 포함)으로 인한 고장 설명 시
- 구입시 고객 요구로 설치한 후 재설치 시
- 제품의 이동, 이사 등으로 인한 설치 변경 시
- 제품 내부에 먼지 세척 및 이물 제거 시
- 헤드 세척 및 이물 세척 서비스 요청 시
- 네트워크 및 타사 프로그램 사용 설명 시

2. 소비자 과실로 고장난 경우

- 소비자의 취급 부주의 및 잘못된 수리로 고장 발생 시
- 전기용량을 틀리게 사용하여 고장이 발생한 경우
- 외부 충격이나 떨어뜨림 등에 의한 고장, 손상 발생 시
- 제조사 및 판매사에서 미 지정한 소모품, 옵션품 사용으로 고장 발생 시
- 판매사 설치 기사 및 협력사 기사가 아닌 사람이 수리하여 고장 발생 시
- 사용설명서 내에 '주의사항 및 경고사항'을 지키지 않아 고장 발생시

3. 그 밖의 경우

- 천재지변 (낙뢰, 화재, 염해, 수해 등)에 의한 고장 발생 시
- 소모성 부품의 수명이 다한 경우

※ 소비자의 고의, 과실로 인한 고장인 경우

소비자 피해유형	품질 보증기간 이내	품질 보증기간 이후
수리가 불가능한 경우	당사 내부 규정에 따름	당사 내부 규정에 따름
수리가 가능한 경우	유상수리	유상수리

“주방의 공간에서 행복의 가치를 높여줍니다.”

사용설명서 및 서비스

- 본 사용설명서를 분실하실 경우 따로 구입해야 합니다. 보관에 주의하세요.
- 제품의 외관, 사양 등은 제품 개선을 위해 사전 예고 없이 변경될 수 있습니다.
- 사용설명서 내에 보증서가 있으므로 분실되지 않도록 잘 보관해 주세요.
- 읽고 난 뒤에는 제품을 사용하는 사람이 항상 볼 수 있는 곳에 보관해 주십시오.
- 제품을 고장 없이 오래 사용하려면 사용 설명서를 꼭 읽어 주십시오.
- 제품모델명, 고장상태, 연락처를 정확히 알려 주시면 고충사항, 제안 및 건의내용을 제나 친절하게 상담하고 빠른 서비스를 제공할 수 있습니다.

모델규격

구분	내용
모델번호	IH-WHARO
정격전압 / 정격주파수	220 V~, 50~60 Hz
정격출력	1500 W
외관치수	구이판 + 제품본체 : 421 mm × 341 mm × 115 mm
제품중량	구이판 + 제품본체 : 약 3.8 kg

경고 : 고장 발생 시, 제품을 분해하지 마세요!

㈜피스월드

〒13026 경기도 하남시 하남대로 76

Tel : 02-529-5954 Fax : 031-792-7832

www.peaceworld.co.kr